UNIT A3 - 420x297

ANEP

AREA DE PROYECTOS

DIRECCIÓN SECTORIAL DE INFRAESTRUCTURA

CONSEJO DIRECTIVO CENTRAL

OBRA LICEO N°4 DEPARTAMENTO ARTIGAS		
FECHA 2025	ANEXO	HOJA L142

PLANTA - ESC 1/10

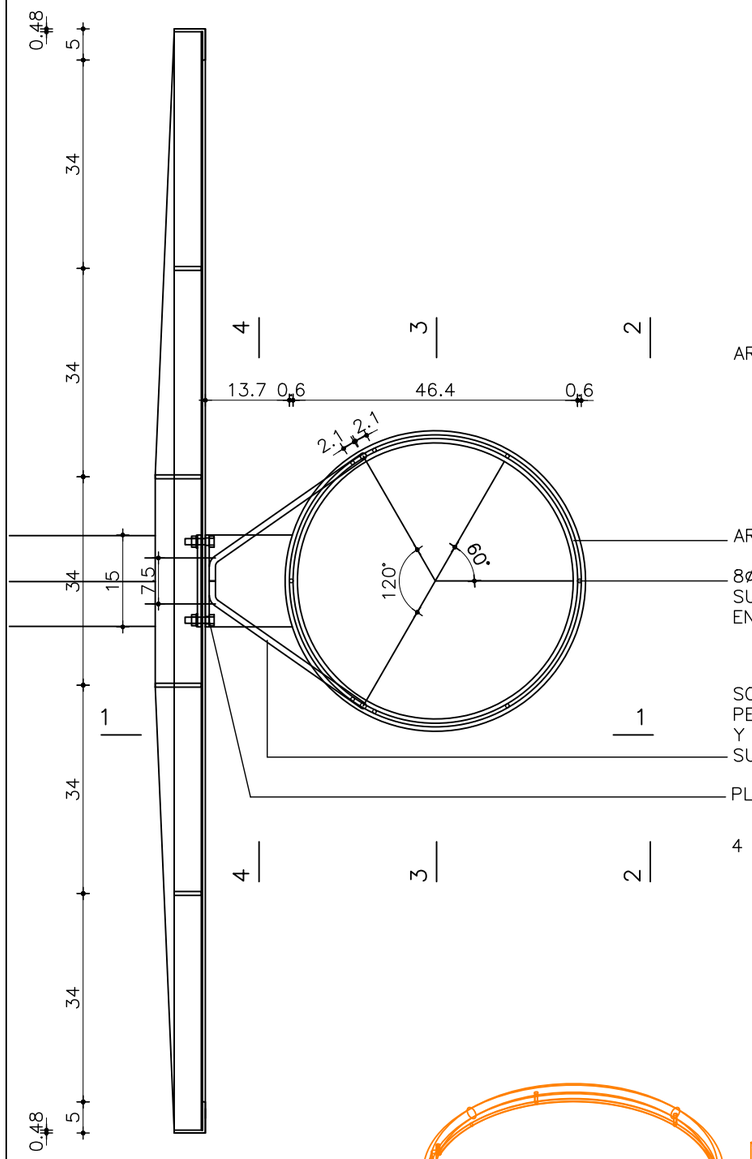

CORTE 1-1 - ESC 1/10

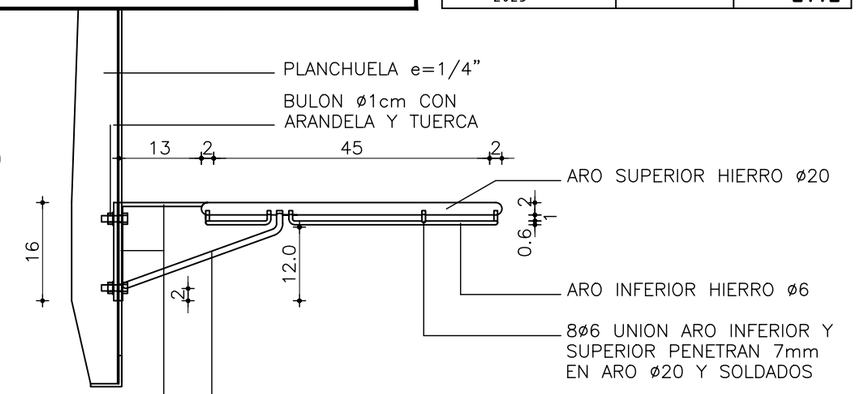

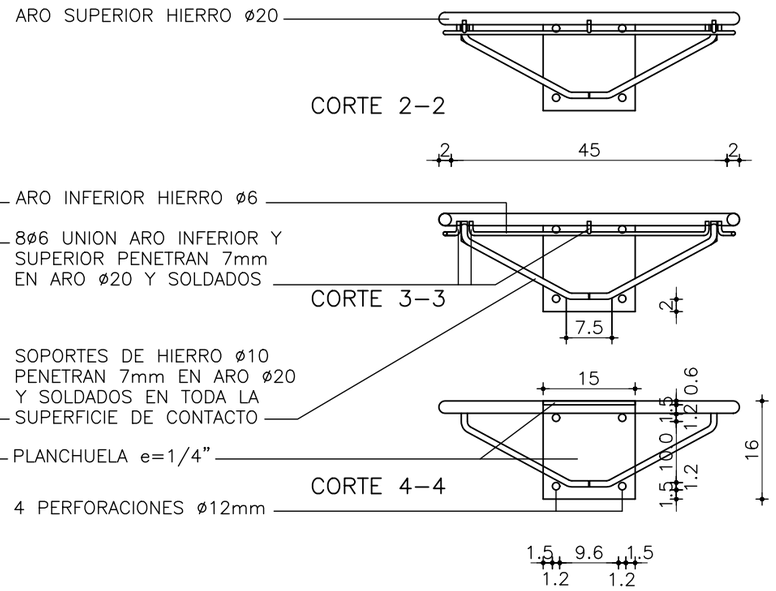

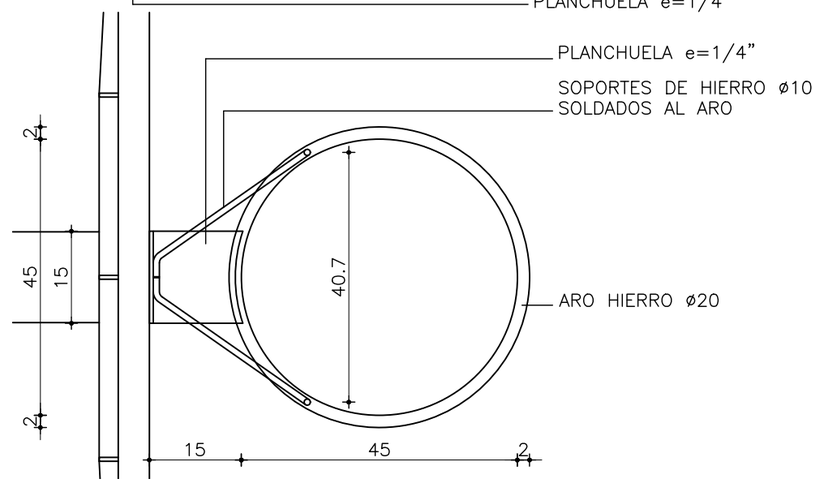

. TODAS LAS MEDIDAS SE VERIFICARAN EN OBRA.
. DEBEN ENTREGARSE PROTEGIDOS CONTRA EVENTUALES MANCHAS PRODUCIDAS POR MORTERO DE CAL O CEMENTO.

ESCALA 1/25 1/10 –

TIPO	H30	CANTIDAD	4	IZQ. – DER. –	UBICACION	ESP. EXTERIOR/ARO

ESTRUC.	
	MATERIAL VER DETALLE EN PLANILLA
	ANCLAJE

TERMINACIONES 3 MANOS DE MINIO COLOR NARANJA

OBSERVACIONES Debe incluir la red de basquet reglamentaria de 0.40m / 0.45m de alto

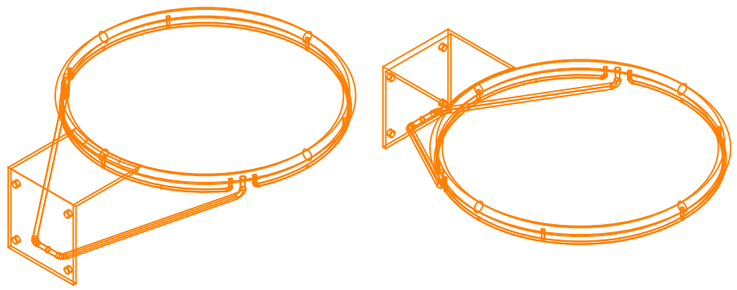

AXONOMETRÍAS - ESC 1/10